Homologation N°

60 /P/10

FICHE D'HOMOLOGATION
HOMOLOGATION FORM

COMMISSION INTERNATIONALE DE KARTING - FIA

PNEUMATIQUE / *TYRE*

Manufacturier	*Tyre Manufacturer*	VEGA S.p.A.
Marque	*Make*	VEGA
Modèle	*Model*	SLICK XM 11x6.50-5
Catégorie	*Category*	GROUPE 1&2 / GROUP 1&2
Durée de l'homologation	*Validity of the homologation*	3 ANS / YEARS
Nombre de pages	*Number of pages*	4
Nombre de pages annexes	*Number of appended pages*	

La présente Fiche d'Homologation reproduit descriptions, illustrations et dimensions du pneumatique au moment de l'homologation CIK-FIA. Le Manufacturier a la possibilité de les modifier seulement dans les limites fixées par le règlement CIK-FIA en vigueur.	*This Homologation Form reproduces descriptions, illustrations and dimensions of the tyre at the time of the CIK-FIA homologation. The Tyre Manufacturer may modify them, but only within the limits laid down by the CIK-FIA regulations in force.*

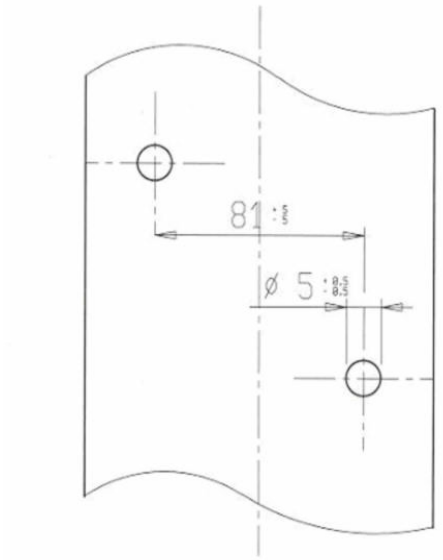

PHOTO DU PNEU MONTÉ SUR LA JANTE	DESSIN DE LA BANDE DE ROULEMENT
PHOTO OF THE TYRE FITTED TO THE RIM	*TREAD DESIGN DRAWING*

Signature et tampon de l'ASN	Signature et tampon de la CIK-FIA
Signature and stamp of the ASN	*Signature and stamp of the CIK-FIA*

Copyright © 2007 by CIK-FIA. All rights reserved.

Homologation N°

60 /P/10

DESCRIPTIONS TECHNIQUES		TECHNICAL DESCRIPTIONS				
Sous une température de 23°C +/- 2°C, avec une humidité de 50% +/-5%		*At a temperature of 23°C +/- 2°C and with a humidity of 50% +/-5%*				
Pt	**Descriptions**	***Descriptions***	Valeurs		Tolérances	
1	Dimensions	*Dimensions*	11x6.50-5		-	
2	Désignation du mélange	*Tread compound designation*	XM		-	
3	Pression de service	*Service pressure*	0,6 bar		+/- 0,3 bar	
4	Pression de gonflage maximum	*Maximum inflation pressure*	4 bar		Max	
5	Capacité de charge maximum	*Maximum load capacity*	100 Kg		Max	
6	Vitesse maximale	*Maximum speed*	200 Km/h		Max	
7	Rigidité latérale et verticale (sous charge de 40 kg)	*Lateral and vertical stiffness (under 40 kg load)*	1 - 16		+/- 1 +/- 2	
8	Rigidité latérale et verticale pour SK et ICE (sous charge de 50 kg)	*Lateral and vertical stiffness for SK & ICE (under 50 kg load)*	-		+/- 1 +/- 2	
9	Profondeur du profil	*Depth of tread*	4 mm		+/- 0,5 mm	
10	Poids en grammes	*Weight in grams*	1320		+/- 10 %	
11	Nombre de plis	*Numbers of plies*	2		-	
12	Épaisseur de la bande de roulement	*Tread thickness*	5 mm		+/- 1,0 mm	
13	Nombre d'indicateurs d'usure du pneu	*Number of tread wear indicators*	6		-	
14	Matériel de la carcasse	*Carcass material*	Polyestere		-	
15	Angle de tissage de la toile du pneu	*Angle of tyre canvass*	32°		+/- 3°	
16	Type du fil de tissage (Selon ISO)	*Canvass thread type (According to ISO)*	1670		-	
17	Pneu tubeless	*Tubeless tyre*	YES		-	
18	Dureté superficielle de la bande de roulement (ISO 48/94 – 2 échantillons de 2mm d'épaisseur)	*Superficial tread hardness (ISO 48/94 – 2 samples of 2mm thickness)*	43		+/- 5 DIDC - *IRHD*	
19	Contrainte-déformation en traction (ISO 37:2005 – éprouvette type 3)	*Tensile stress-strain (ISO 37:2005 – type 3 sample)*	*At 100%*	*At 300%*	*At 100%*	*At 300%*
			0.79	3.21	+/- 0.5 MPa	+/- 0.8 MPa
20	Classification (selon ISO 37:2005 – 300%)	*Classification (according to ISO 37:2005 – 300%)*	~~SOFT~~	MEDIUM	~~HARD~~	

Copyright © 2007 by CIK-FIA. All rights reserved.

Homologation N°

60 /P/10

B	DESSIN EN SECTION TRANSVERSALE ET MESURES DU PNEU MONTÉ SUR UNE JANTE	B	*DRAWING OF CROSS SECTION AND DIMENSIONS OF TYRE FITTED TO A RIM*

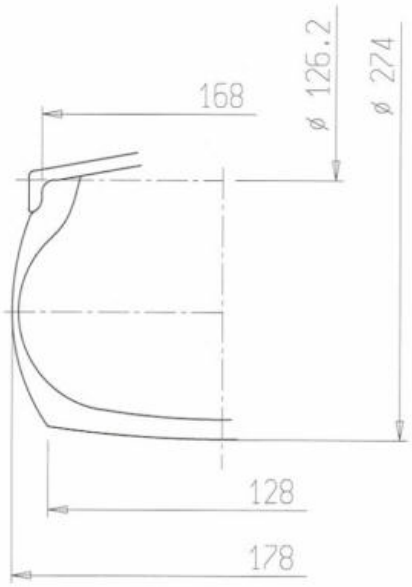

Tolérances *Tolerances*	
mm	mm
Diam. 126,2	+ 0 - 1
Diam. 274	+/- 6
168	+/- 3
178	+/- 5
128	+/- 5
Remarques *Comments*	

Jante 5'' standardisée / *Standardised 5'' rim*

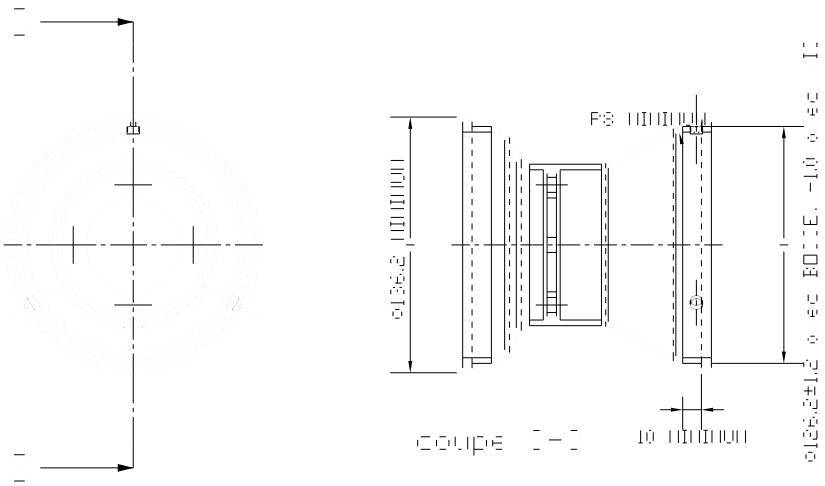

Copyright ©
sito:omologazioni:10)

C	PHOTOS ET INSCRIPTIONS	Seules les inscriptions qui ne changeront pas tout au long de la fabrication sont reportées ci-dessous.
C	*PHOTOS AND INSCRIPTIONS*	*Only inscriptions which will not change during production are mentioned below.*

Photo du flanc extérieur du pneu
Photo of tyre external side wall

Inscriptions sur le flanc extérieur du pneu
Inscriptions on tyre external side wall

Texte *Text*	Hauteur *Height*	Trait *Stroke*
	mm	mm
VEGA (printed)		
KART >>	9,5	3
11x6.50-5	6,5	3
Max inflation pressure 4 bar	3,8	1

Photo du flanc intérieur du pneu
Photo of tyre internal side wall

Inscriptions sur le flanc intérieur du pneu
Inscriptions on tyre internal side wall

Texte *Text*	Hauteur *Height*	Trait Stroke
	mm	mm
VEGA	13	3 / 8
11x6.50-5	6,5	3
XM	9,5	3,5
CIK - M	6,5	3
made in Italy	3,8	1
For racing purpose only	3,8	1
tubeless	3,8	1

Copyright © 2007 by CIK-FIA. All rights reserved.